Innovative Technology
INTELLIGENCE IN VALIDATION

Spectral Payout

“Einzigartiger Banknotenrecycler – unterstützt beliebig viele Notenwertigkeiten”

Spectral PAYOUT

- Kann beliebig viele Notenwertigkeiten parallel speichern und auszahlen
- 100% Erfassung der Banknoten durch Full Spectral Imaging
- Weniger Münznachfüllungen notwendig
- Effizientes Cash Management durch intelligente Notenverarbeitung

MERKMALE

- Kann bis zu 80 Banknoten beliebiger Scheinsorten parallel speichern und wieder auszahlen
- Full Spectral Imaging mit 4,8 Mio Datenpunkten
- Akzeptanzrate von über 99% bei neuen und gebrauchten Scheinen
- Banknoten können zur Kassierung vom Recycler in den Stapler transportiert werden
- Einfachste Wartung und Reinigung, interner Speicher und SD Karte für Data Logging und kostenlose Firmware Updates

VORTEILE

- Vermeidet Münzknappheit & reduziert notwendige Münznachfüllungen
- Hohe Annahmerate & sichere Abweisung von Falschgeld
- Schnellere Befüllung, hohe Annahmegeschwindigkeit und schnellere Auszahlung
- Einfaches und schnelleres Kassieren
- Zukunftssicher

Innovative Technology
INTELLIGENCE IN VALIDATION

Technische Spezifikation

Stromversorgung

Betriebsspannung: 12V/24V
Standby: 400mA
Annahmevorgang: 3A
Peak: 5.5A

Protokolle

SSP
ccTalk

Interfaces

USB option
Open collector
RS232

Kassen Optionen

500 Banknoten
1000 Banknoten

Recycler Kapazität

Bis zu 80 Banknoten (gemischte Wertigkeiten)

Frontblenden

82/85mm Breit Metallblende (optional)
Self-Aligning Frontblende
Individuelle Beleuchtung mit RGB-LED

Abmessungen Banknoten

Akzeptor: Breite: 60 - 85mm
Länge: 115 - 170mm
Recycler: Breite: 60 - 82mm

MCBF

100,000

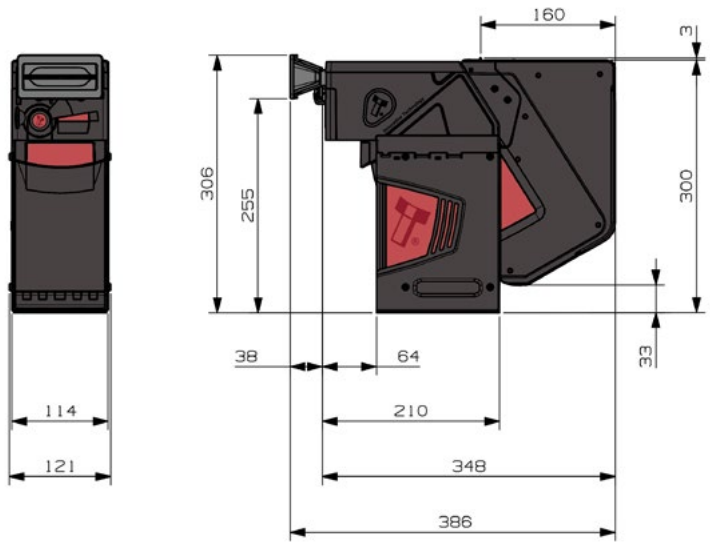

- Gewicht: 5.5kg

WEITERE PRODUKTE BANKNOTENVERAR BEITUNG > >

Find Us

Head Office

Innovative Technology Ltd (UK)
Innovative Business Park
Derker Street
Oldham
OL1 4EQ

Telephone

+44 (0) 161 626 9999

Email

sales@innovative-technology.com