Innovative Technology
INTELLIGENCE IN VALIDATION

SMART Coin System

“Современный монетоприемник и хоппер с функцией выдачи сдачи”

- Современный монетоприемник и хоппер с функцией выдачи сдачи
- Предотвращает нехватку монет
- Высокая скорость приема и выдачи монет, большая вместимость
- Низкая стоимость приобретения
- Высокий уровень безопасности - мультичастотная технология распознавания

ОСОБЕННОСТИ

- Современный валидатор монет, хоппер и ресайклер в одном устройстве
- Самая низкая цена среди устройств такого объема
- Распознавает, проверяет на подлинность и хранит смешанные типы монет
- Минимальное расстояние между входным и выходным отверстиями для монет
- Легкое обслуживание, бесплатное обновление прошивок и ведение логов на устройстве
- Замкнутая система рециклинга

ПРЕИМУЩЕСТВА

- Исключает нехватку монет и необходимость в нескольких хопперах для разных номиналов
- Меньше затрат на инкассацию
- Улучшенные условия для работы оператора при выдаче смешанных номиналов, поддерживается постоянная работа терминала
- Больше свободного места в корпусе
- Ориентир на будущие дополнения (простое обновление через USB, SD-карту или ПК)
- Возможность полного аудиторского контроля

Innovative Technology
INTELLIGENCE IN VALIDATION

Технические характеристики

Питание
Напряжение: 24V
Рабочий ток: 200mA
Пусковой ток: 3A
Пиковый ток: 6.5A

Interfaces
USB option
Open collector

Поддерживаемые протоколы
SSP
ccTalk

Параметры монет
Диаметр: 18 - 28.5mm
Толщина: 1.65 - 3.2mm

Вместимость (смешанная)
200 (€2) + 750 (€1) + 500 (50c)

Мультиноминальный
До 11 номиналов

Вместимость
1500 (€1), 1100 (£1), 1600 (quarters)

Скорость выдачи
До 12 монет в секунду

Наработка на отказ
100,000

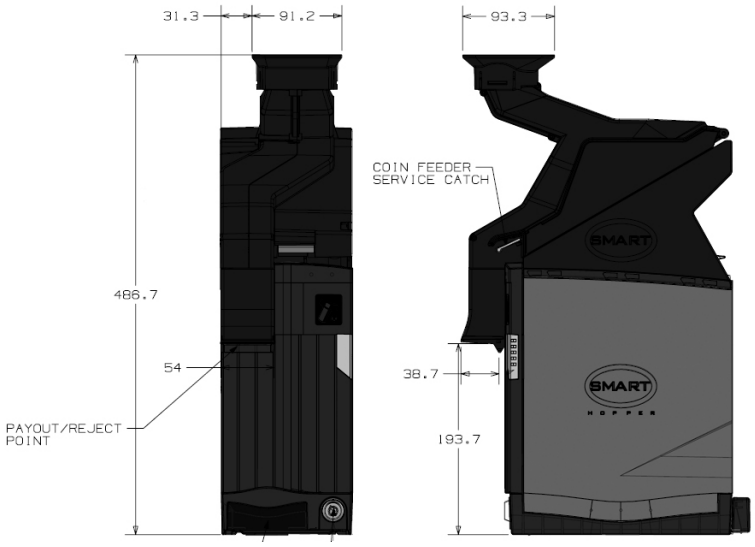

- Вес: 4.1kr (пустой) | 15.4kr (полный)

VIEW MORE
COIN HANDLING PRODUCTS >>

Innovative Technology Ltd (UK)
Innovative Business Park
Derker Street
Oldham
OL1 4EQ

+44 (0) 161 626 9999

sales@innovative-technology.com