Innovative Technology
INTELLIGENCE IN VALIDATION

Spectral BNF

“Bunch Note Feeder”

NV200 Spectral с насадкой BNF
+ кассета на 2200 банкнот

Spectral BNF

Особенности

- Приём пачкой до 100 банкнот
- Скорость менее 2 секунд на банкноту
- Возможность пополнения
- Отсек для отбраковки
- Возможность подключения ресайклера
- Доступность и вариативность конфигураций
- Снижение операционных издержек
- Легкость установки и обслуживания
- Валидатор сертифицирован ЦБ РФ

Конфигурации NV200 Spectral с BNF

BNF + кассета на 500 листов

BNF + кассета на 1000

BNF + TEBS (1000 листов)

NV200 Spectral с BNF
+ Safe Interface

Freefall

Innovative Technology
INTELLIGENCE IN VALIDATION

Кассеты

	BNF-100	BNF-200	BNF-300	BNF-400	BNF-500
500 Note	●				
1000 Note		●			
2200 Note			●		
TEBS				●	
Freefall (сброс в мешок)					●

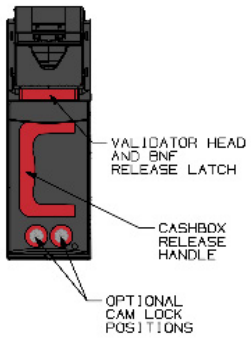

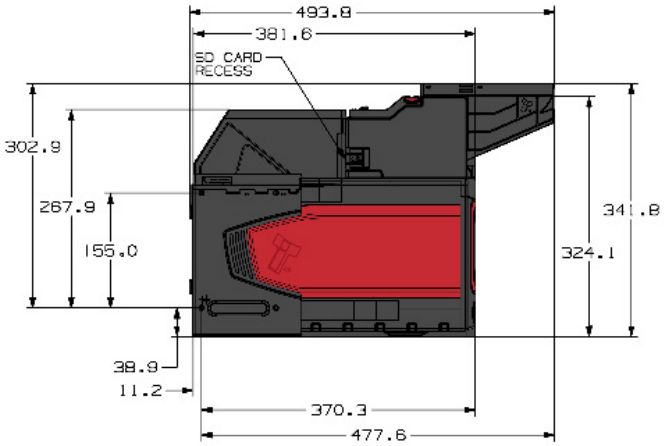

БОЛЬШЕ РЕШЕНИЙ >>

Find Us

Head Office

Innovative Technology Ltd (UK)
Innovative Business Park
Derker Street
Oldham
OL1 4EQ

Telephone

+44 (0) 161 626 9999

Email

sales@innovative-technology.com